4年生の部

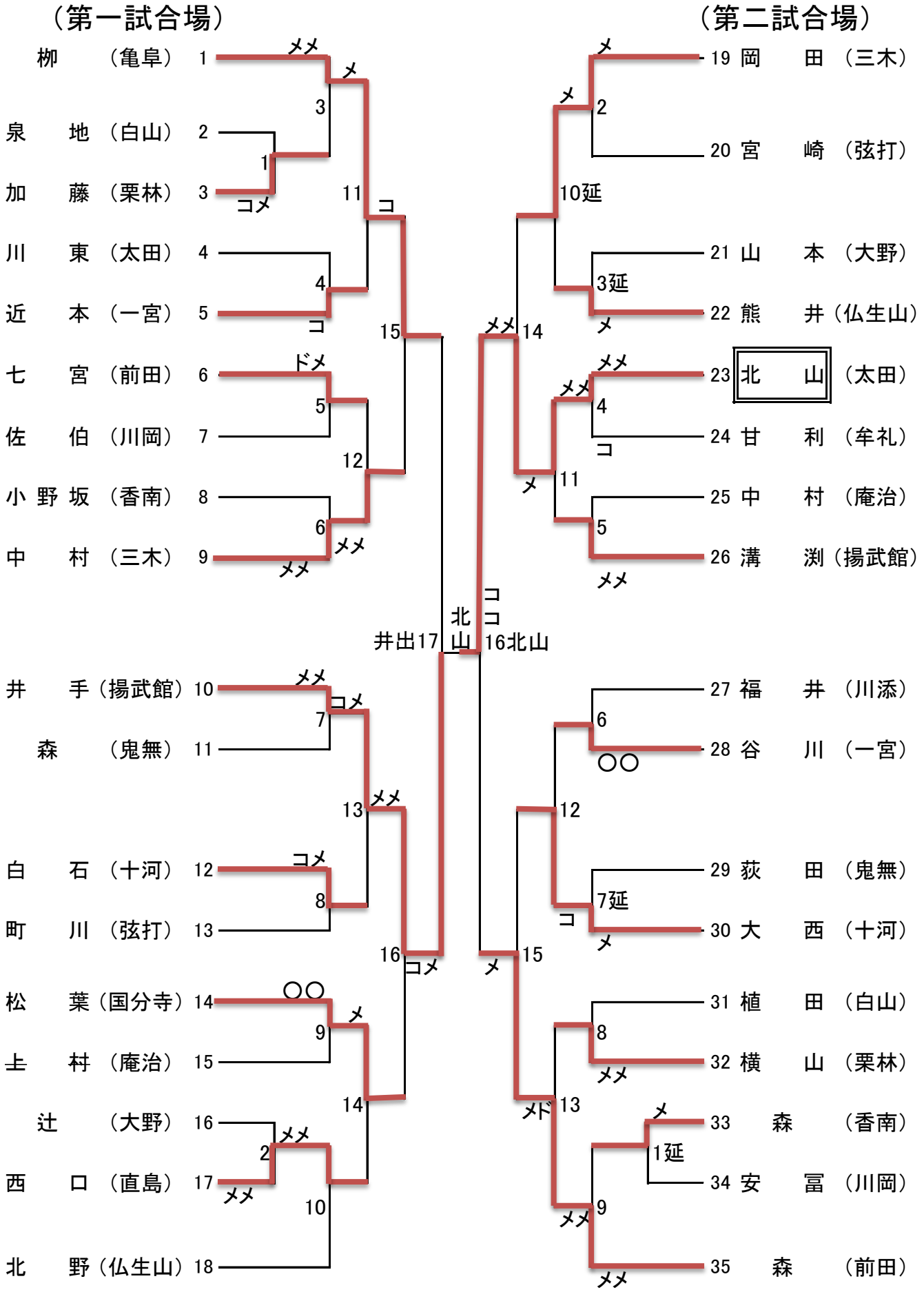
（第一試合場）
（第二試合場）
柳　（亀阜）1
泉　地（白山）2
加　藤（栗林）3
川　東（太田）4
近　本（一宮）5
七　宮（前田）6
佐　伯（川岡）7
小野坂（香南）8
中　村（三木）9
井　手（揚武館）10
森　（鬼無）11
白　石（十河）12
町　川（弦打）13
松　葉（国分寺）14
上　村（庵治）15
辻　（大野）16
西　口（直島）17
北　野（仏生山）18
19 岡　田（三木）
20 宮　崎（弦打）
21 山　本（大野）
22 熊　井（仏生山）
23 北　山（太田）
24 甘　利（牟礼）
25 中　村（庵治）
26 溝　渕（揚武館）
27 福　井（川添）
28 谷　川（一宮）
29 荻　田（鬼無）
30 大　西（十河）
31 植　田（白山）
32 横　山（栗林）
33 森　（香南）
34 安　冨（川岡）
35 森　（前田）
井出17
北山
16北山